Назначение:

Щит предназначен для управления вентилятором подпора противодымной защиты зон безопасности МГН, а также - электрокалорифером.

Щит осуществляет контроль целостности цепей управления вентилятором, контролирует работу подключённых к нему электроприёмников.

Функционал:

Щит работает в трёх режимах: "**Местный**", "**Автоматический**" и "**Дистанционный**".

Местный (ручной) режим: управление вентилятором осуществляется от кнопок, расположенных на лицевой панели щита.

Автоматический режим: управление вентилятором осуществляется по заданному алгоритму*, без участия человека, от различных устройств системы противопожарной защиты, находящихся на Объекте.

Дистанционный режим: управление вентилятором осуществляется по заданному алгоритму*, от элементов дистанционного управления, находящихся на объекте.

Для Автоматического и Дистанционного режимов, - предусмотрены контакты ХТ5: 11, 12, 13, 14.

Алгоритм* работы щита:

В дежурном режиме вентилятор отключён, работа электрокалорифера заблокирована. Щит осуществляет контроль целостности цепей управления исполнительными устройствами.

При получении сигнала "ПОЖАР", включается вентилятор "ПДУ1".

Электрокалорифер работает по канальному датчику температуры.

Пока сигнал "ПОЖАР" не снят, - вентилятор "ПДУ1" работает постоянно.

При снятии сигнала "ПОЖАР", отключаются вентилятор и электрокалорифер.

Возможности:

Алгоритм работы, функционал и комплектация могут быть различными - оговариваются при заказе и отражаются в маркировке щита.

Вышеописанные алгоритм и функционал указаны только для щита, схема которого указана справа.

ЩУ-П НИКОМ В-400-IP31-2[1/400/6-NO]-1[1/400/50]+ЭК;ТК;М

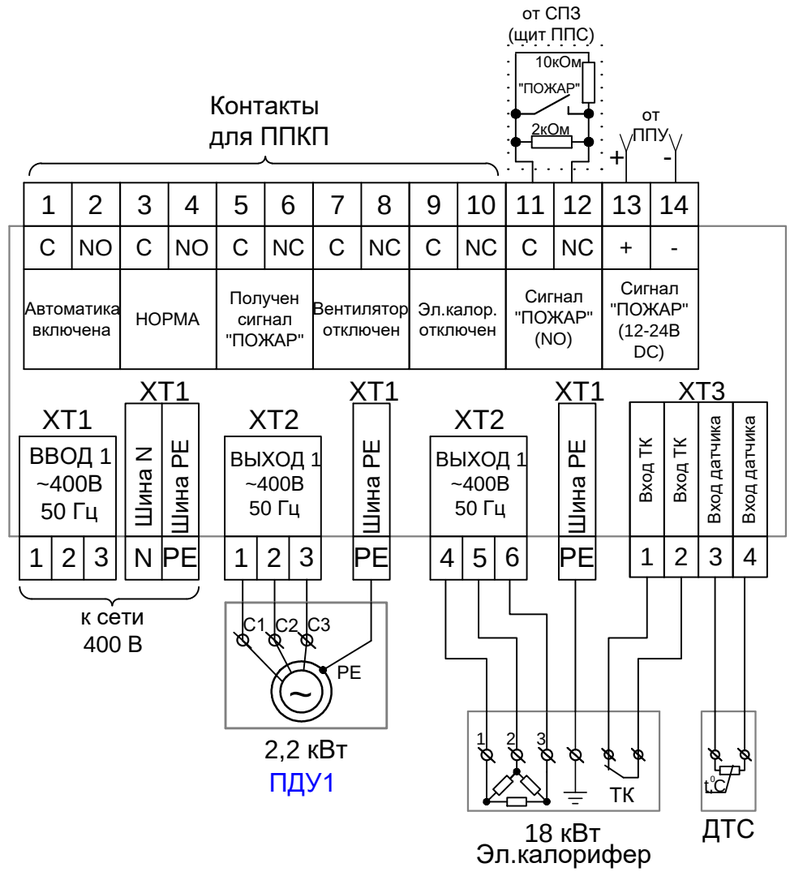

ПРИМЕЧАНИЯ:

1. Изготовитель щитов оставляет за собой право вносить изменения в конструкцию изделия, не ухудшающие его потребительских свойств
2. Изготовитель щитов может менять комплектующие на другие, с аналогичными характеристиками.
3. Щит поставляется с выполненной внутрищитовой коммутацией + с канальным датчиком температуры.

Изм.	Кол.уч.	№ докум.	Подп.	Дата	ЩУ-П НИКОМ В-400-IP31-2[1/400/6-NO]-1[1/400/50]+ЭК;ДК;М
Разраб.		Волков		01.20	Шкаф ЩУ-П "НИКОМ" Схема подключения электрическая
Проверил		Косарев		01.20	
Утвердил		Филинский		01.20	
Н. контр.		Цыганкова		01.20	Щит управления вентилятором ПДВ для зон безопасности МГН

Стадия	Масса	Масштаб
Лист 1	Листов -	

НИКОМ

Согласовано

Взам. инв. N

Подпись и дата

Инв. N подл.

Формат А3